Մասնաշենք N6

ՆԵՐՔԻՆ ՍԱՌԸ ՋՐԱՄԱՏԱԿԱՐԱՐՄԱՆ ԱՇԽԱՏԱՆՔՆԵՐԻ ԾԱՎԱԼՆԵՐ

№	Անվանում	Չափմ. միավ.	Քանակը	Ծանոթություն
1	Պոլիպրոպիլենե խողովակ սառը ջրի համար d=32x4.4մմ/d=25x3.5մմ	մ	10/60.0	
2	Պոլիպրոպիլենե խողովակ սառը ջրի համար d=20x2.8մմ	մ	30,0	
3	Պոլիպրոպիլենե խողովակի ձևավոր մասեր d=50մմ -d=20մմ	հատ	60	
4	Փական d=20	հատ	5	
5	Փական d=15	հատ	10	
6	Լվացարանի ծորակ	հատ	13	
7	Ճկուն խողովակ զուգարանակոնքի լվացման տակառիկի համար d=15, L=0.5մ	հատ	10	
8	Համակարգի փորձարկում, լվացում և աղտահանում	մ	105	

ԱՊԱՄՈՆՏԱԺՄԱՆ ԱՇԽԱՏԱՆՔՆԵՐ

№	Անվանում	Չափմ. միավ.	Քանակը	Ծանոթություն
1	Պողպատե խողովակ սառը ջրի համար d=40-d=15մմ	մ	80	
2	Լվացարան	հատ	13	
3	Զուգարանակոնք	հատ	10	
4	Թուջե խողովակ d=100-d=50մմ	մ	100	

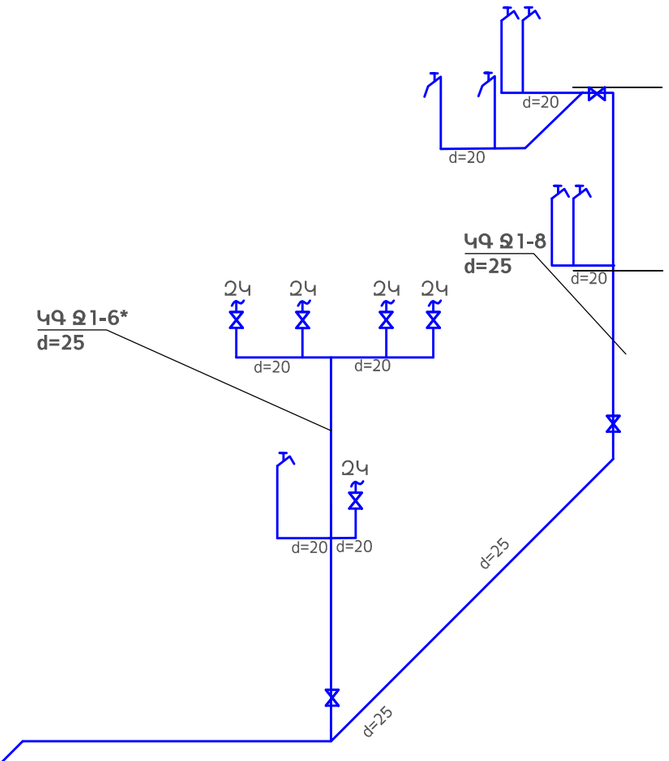

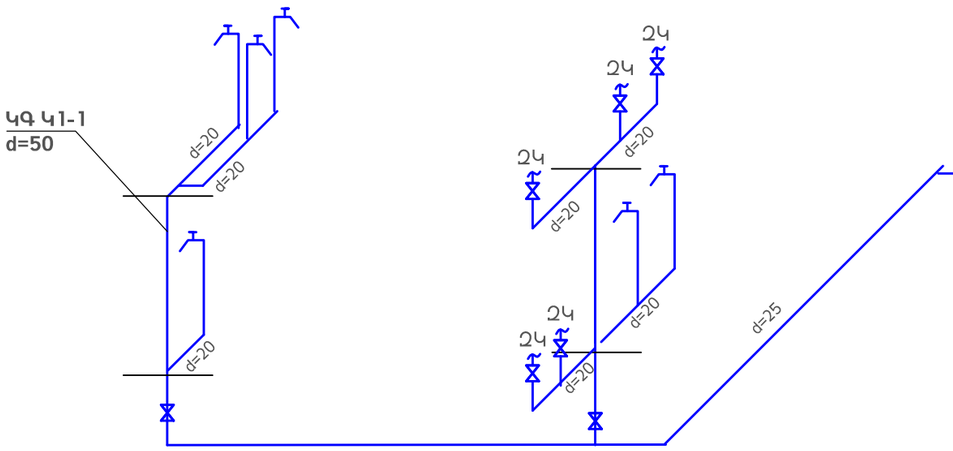

Փոխ.	Թերթ	N փաստ.	Ստորագր.	Ամսաթ.	Երևանի Էրեբունի վարչական շրջանի թիվ 71 մանկապարտեզի վերանորոգում
ՆԳՃ		Գ. Պարոնյան			Մաս ջրամատակարարում և կոյուղի — Փուլ: ԱՆ; Թերթ: ՋԿ-18; Թերթեր: 46
Նախագծեց		Գ. Խաչատրյան			
Ստուգեց		Գ. Իվանյան			Մասնաշենք N6 Ջրամատակարարման համակարգի սխեմաներ
					UNI DESIGN 2014 թ.